ZAŠTITNA OGRADA OKO DRVEĆA

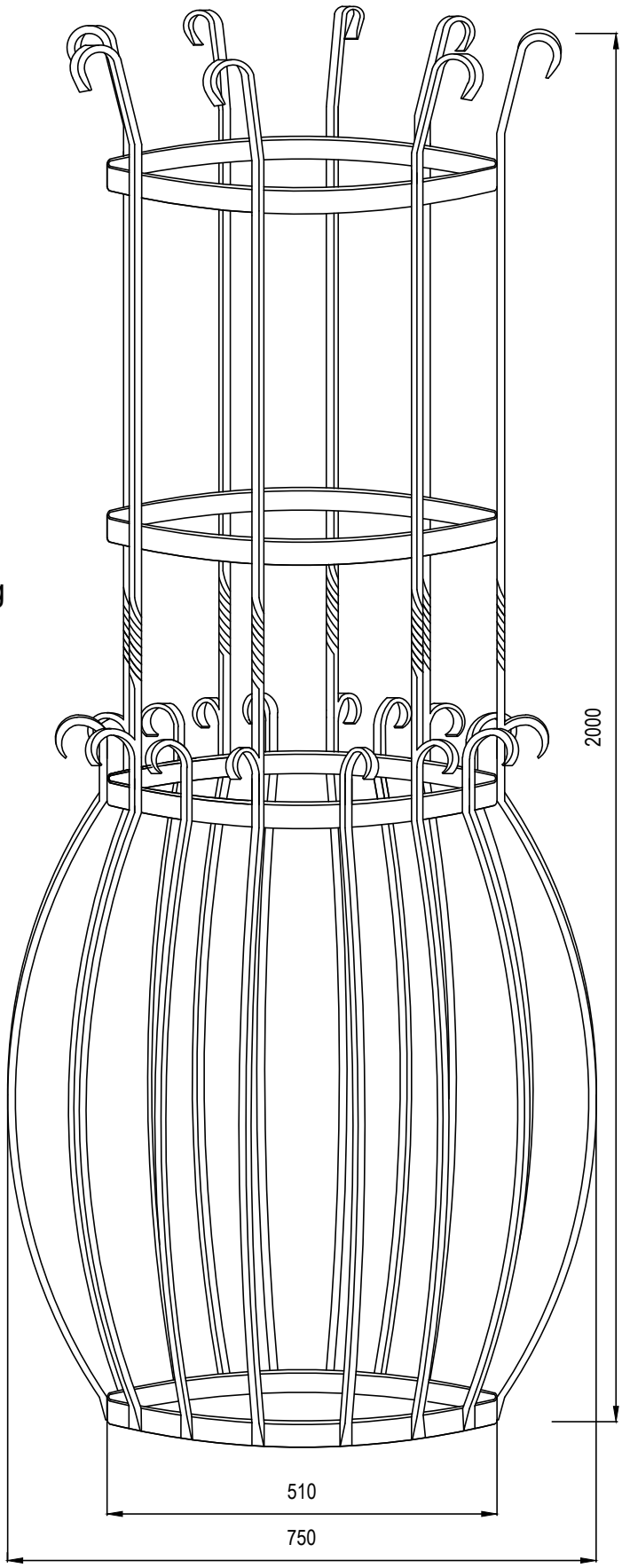

PRIMENA:

Za zaštitu mladih sadnica na ulicama, trgovima i u parkovima gde se želi postići dekorativno i estetsko uklapanje u postojeći ambijent okoline.

IZVEDBA:

Zaštitna ograda izrađena je od profilnog kovanog željeza 10x10mm. Sastoji se iz dva dela koji se spajaju međusobno zavrtnjima, i pričvršćuju na prethodno postavljene livene rešetke.

TEHNIČKI PODACI:

Dimenzije: -visina 2000 mm
-max. širina 750 mm

Zaštita: crni mat lak *(po želji može i druga boja)*